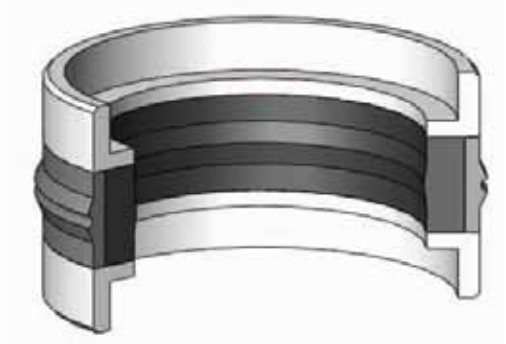

K16 Es una junta compacta de doble efecto de tres piezas que consiste en una junta de estanqueidad central de caucho reforzado con tejido y dos guías-anillo antiextrusión de termoplástico.

VENTAJAS DEL PRODUCTO
- Baja fricción, libre de efecto stick-slip
- Resistencia a la abrasión reforzada.
- Buen efecto estanqueizante estático y dinámico.
- Larga vida útil.

APLICACIONES
Equipos de minería, industria del hierro y el acero, hidráulica naval y equipos de movimiento de tierra.

MATERIAL		CÓDIGO
NBR	80 SHORE A	NB8001
NBR+TEJIDO DE ALGODÓN		NB8008
POM		PM9901

CONDICIONES DE TRABAJO			
MEDIOS	Aceites minerales (DIN 51524)	HFA y HFB	HFC
TEMPERATURA	-30°C +105°C	+5°C +60°C	-30°C +60°C
PRESIÓN	≤400 Bar	≤400 Bar	≤400 Bar
VELOCIDAD	≤0.5 m/sec	≤0.5 m/sec	≤0.5 m/sec

Nota: Los valores dados son valores máximos y no deben darse en el sistema simultáneamente.

RUGOSIDAD SUPERFICIAL		Ra	Rmax
Superficie de deslizamiento	ØD	≤0.4 µm	≤3.2 µm
Fondo del alojamiento	Ød	≤1.6 µm	≤6.3 µm
Laterales del alojamiento	B	≤3.2 µm	≤16 µm

Nota: Es recomendable tener un valor de área de contacto superficial con el material entre un 50% y un 90%.

MONTAJE
El perfil K16 ha sido diseñado para su montaje en alojamientos abiertos y cerrados tomando en consideración las indicaciones de catálogo. Recomendamos el uso de alojamientos de diseño abierto o desmontable para dimensiones menores de Ø 50 mm. Es muy importante que los útiles de montaje sean de materiales blandos y que no tengan aristas vivas. Antes del montaje la junta debe ser lubricada con aceite del sistema.

NOTAS
Para aplicaciones especiales que requieran trabajo a alta temperatura nuestro conjunto de estanqueidad se fabrica con FKM reforzado con tejido de algodón y los anillos guía en una mezcla especial de PTFE.

K16 JUNTA PISTÓN COMPACTA

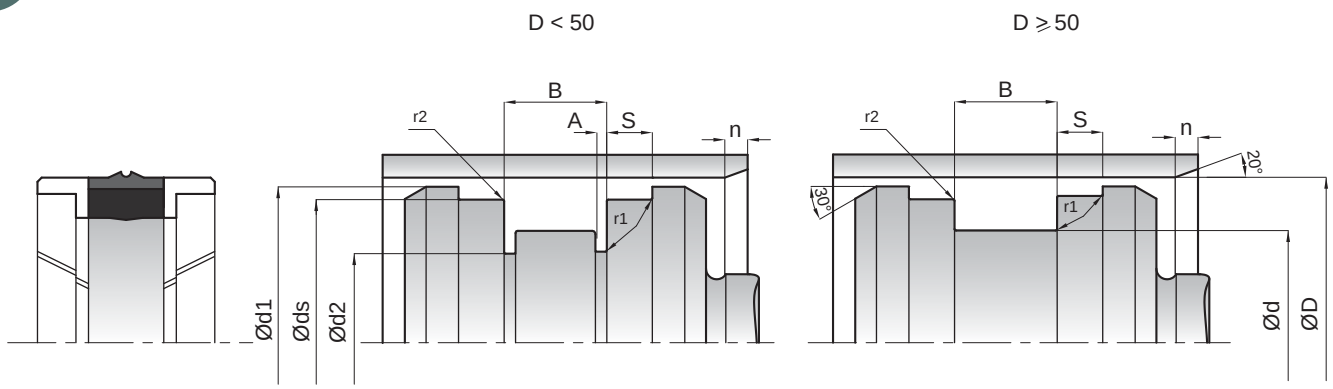

KASTAŞ NO	D (H11)	d (h11)	B (-0/+0.2)	ds (h8)	d1 (±0.1)	d2 (-0.1/+0)	A (-0/+0.1)	s (-0/+0.2)	r1	r2	n
K16 025-017	25	17	13.5	21	24.4	14	2.1	3.2	0.4	0.2	4
K16 030-022	30	22	13.5	26	29.4	19	2.1	3.2	0.4	0.2	4
K16 030-021	30	21	13.5	27	29.4	21	2.2	2.1	0.4	0.2	4
K16 032-024	32	24	15.5	28	31.4	21	3.1	3.2	0.4	0.2	4
K16 035-027	35	27	15.5	31	34.4	24	3.1	3.2	0.4	0.2	4
K16 040-032	40	32	15.5	36	39.4	29	3.1	3.2	0.4	0.2	4
K16 045-037	45	37	15.5	41	44.4	34	3.1	3.2	0.4	0.2	4
K16 050-038	50	38	20.5	46	49.4	-	-	4.2	0.4	0.2	4
K16 060-048	60	48	20.5	56	59.4	-	-	4.2	0.4	0.2	4
K16 063-051	63	51	20.5	59	62.4	-	-	4.2	0.4	0.2	4
K16 070-058	70	58	20.5	66	69.4	-	-	4.2	0.4	0.2	4
K16 075-063	75	63	20.5	71	69.4	-	-	4.2	0.4	0.2	4
K16 080-065	80	65	20	76	78.5	-	-	5	0.4	0.2	5
K16 080-066	80	66	22.5	76	79.4	-	-	5.2	0.4	0.2	4.5
K16 085-071	85	71	22.5	81	84.4	-	-	5.2	0.4	0.2	4.5
K16 090-076	90	76	22.5	86	89.4	-	-	5.2	0.4	0.2	4.5
K16 100-086	100	86	22.5	96	99.4	-	-	5.2	0.4	0.2	4.5
K16 110-096	110	96	22.5	106	109.4	-	-	5.2	0.4	0.2	4.5
K16 115-101	115	101	22.5	111	114.4	-	-	5.2	0.4	0.2	4.5
K16 120-106	120	106	22.5	116	119.4	-	-	5.2	0.4	0.2	4.5
K16 125-103	125	103	26.5	121	124.4	-	-	5.2	0.4	0.2	6
K16 125-108	125	108	26.5	121	124.4	-	-	7.2	0.4	0.2	5
K16 140-123	140	123	26.5	136	139.4	-	-	7.2	0.4	0.2	5
K16 150-133	150	133	26.5	146	149.4	-	-	7.2	0.4	0.2	5
K16 160-140	160	140	25	156	158	-	-	6.3	0.4	0.2	6
K16 160-143	160	143	26.5	156	159.4	-	-	7.2	0.4	0.2	5
K16 180-163	180	163	26.5	176	179.4	-	-	7.2	0.4	0.2	5
K16 200-180	200	180	31.5	196	199.4	-	-	9.2	0.4	0.2	6
K16 220-200	220	200	31.5	216	219.4	-	-	9.2	0.4	0.2	6
K16 250-225	250	225	31.5	246	249.4	-	-	6.6	0.4	0.2	6
K16 250-230	250	230	31.5	246	249.4	-	-	9.2	0.4	0.2	6

Para medidas fuera de stock consulten a nuestro departamento comercial.